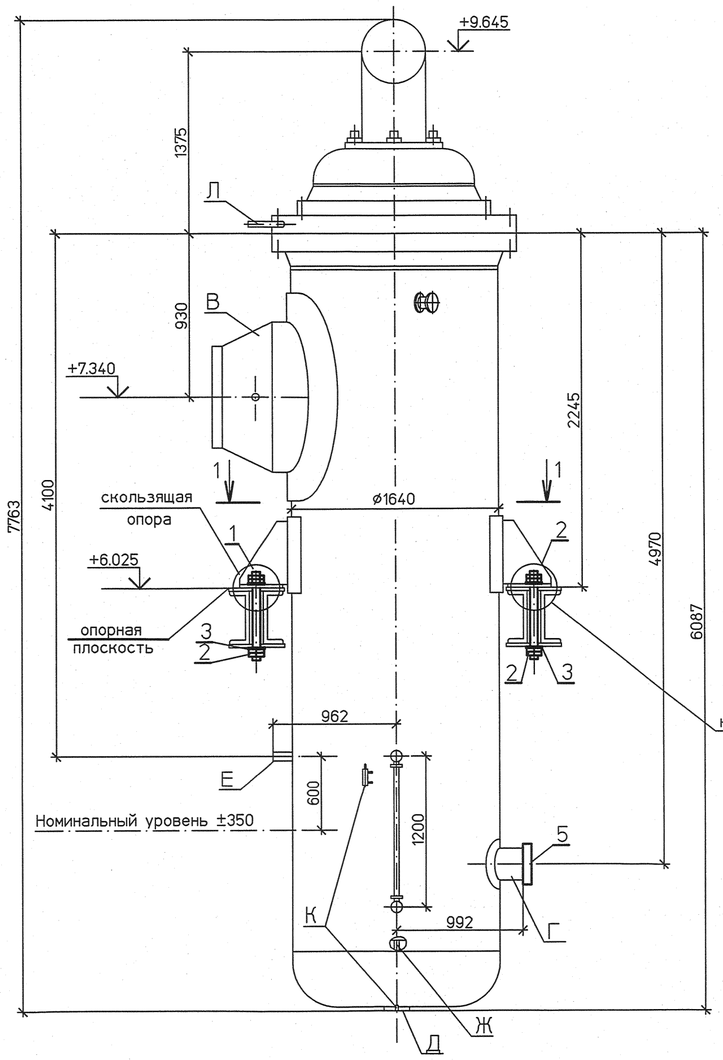


1 ( 1:5 )

(Узел крепления скользящей опоры)

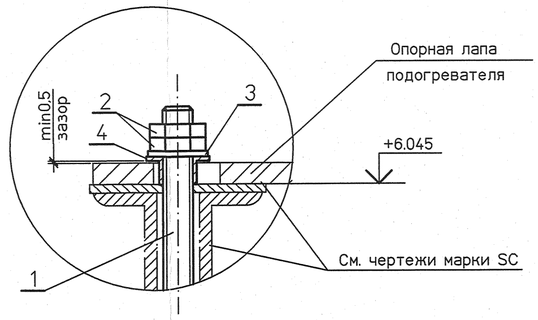


2 ( 1:5 )

(Узел крепления неподвижной опоры)

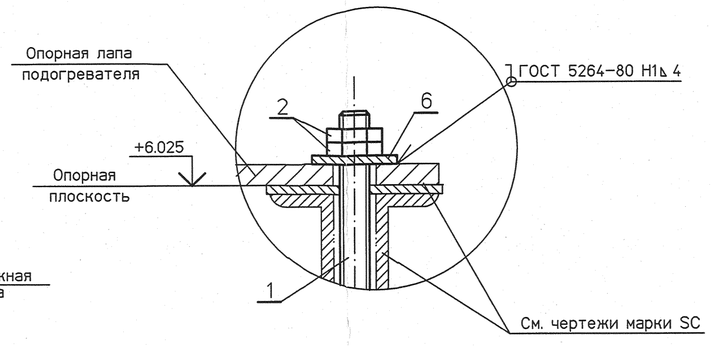


3 ( 1:5 )

(Выполнить отверстие в опорной лапе)

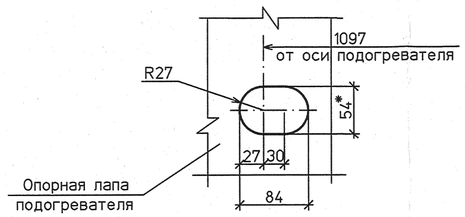


Деталь поз.4 (1:2)

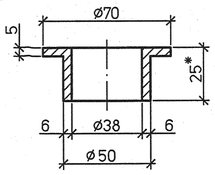


1–1

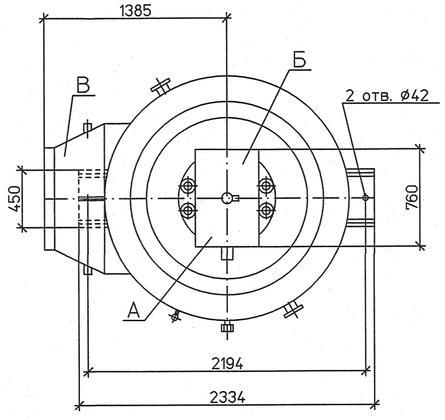


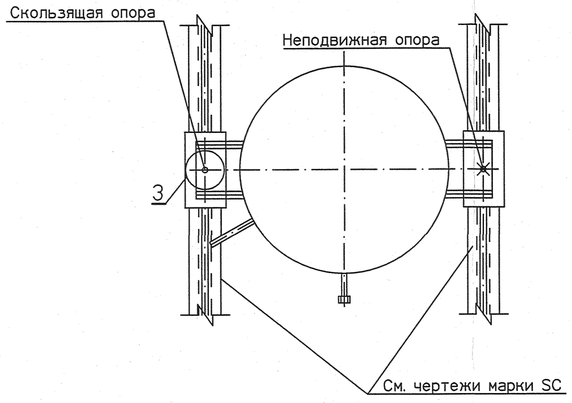


Деталь поз.6 (1:5)

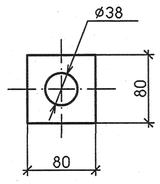


## Спецификация деталей

| Поз | Обозначение | Наименование | Кол. | Материал | Масса, кг ед. | Масса, кг общ. | Примечание |
|---|---|---|---|---|---|---|---|
| 1 | ГОСТ 2590-2006 | Круг В-36 L=540 | 2 | 20 ГОСТ 1050-88 | 4,31 | 8,62 | |
| 2 | ГОСТ 5915-70 | Гайка М36 5 | 8 | 20 ГОСТ 1759.0-87 | 0,377 | 3,0 | |
| 3 | ГОСТ 11371-68 | Шайба 36.01 | 3 | 10 ГОСТ 18123-82 | 0,087 | 0,3 | |
| 4 | по настоящему чертежу | Втулка круг В-70-II L=35 ГОСТ 2590-2006 | 1 | 20 ГОСТ 1050-88 | 1,06 | 1,06 | |
| 5 | ГОСТ 17379-2001 | Заглушка 273х12 | 1 | 20 ГОСТ 17380-2001 | 9,2 | 9,2 | |
| 6 | по настоящему чертежу | Лист Б-ПН-0-10-80х80 ГОСТ 19903-74 | 1 | Ст3сп ГОСТ 14637-89 | 0,5 | 0,5 | |
| | ГОСТ 9467-75 | Наплавленный металл | | Э42А | | 0,01 | |

Итого: 22,7кг

## Экспликация штуцеров

| Обозначение | Наименование | Кол. | Ду | Ру, МПа | Примечание |
|---|---|---|---|---|---|
| А | Вход сетевой воды | 1 | 500 | | |
| Б | Выход сетевой воды | 1 | 500 | | |
| В | Вход пара | 1 | 500 | | |
| Г | Подвод конденсата | 1 | 250 | | |
| Д | Выход конденсата | 1 | 200 | 2,5 | |
| Е | Отсос воздуха | 1 | 65 | | |
| Ж | Слив воды | 1 | 25 | | |
| К | К дифманометру | 2 | 20 | | |
| Л | Отвод воздуха | 1 | 20 | | |

## Техническая характеристика

| | |
|---|---|
| Тип | ПСВ-500-14-23 |
| Поверхность нагрева, м² | 500 |
| Максимальное избыточное рабочее давление в трубной системе, МПа | 2,26 |
| Максимальное избыточное рабочее давление в корпусе, МПа | 1,37 |
| Температура воды на входе, °С | 130 |
| Температура воды на выходе, °С | 180 |
| Максимальная температура пара, °С | 400 |
| Пробное избыточное гидравлическое давление: | |
| а) в трубной системе при изготовлении, при монтаже в период освидетельствования, МПа | 2,94 |
| б) в корпусе при изготовлении, при монтаже в период освидетельствования, МПа | 0,59 |
| Расход воды, т/ч | 1500 |
| Гидравлическое сопротивление трубной системы при номинальном расходе воды, м вод.ст. | 6,0 |
| Масса (сухая) подогревателя, кг | 16032 |
| Масса (сухая) выемной части, кг | 10409 |
| Масса подогревателя полностью заполненного водой, кг | 28211 |

1 Общие указания и план расположения оборудования см. лист 1.
2 Чертеж выполнен на основании каталога теплообменного оборудования ОАО "САРЭНЕРГОМАШ".
3 На детали поз.1 нарезать резьбу для гаек М36.
4 Крепление подогревателя на неподвижной опоре производится затяжкой болтов до упора.
Крепление сколзящей опоры выполнить по настоящему чертежу.
5 Спецификация составлена на один подогреватель. Установить два подогревателя.
6 * – размер уточнить на монтаже.

Дополнительные подписи

Взам. инв. №

Подпись и дата

Инв. № подл. 83400

| Изм. | Кол.уч. | Лист | №док. | Подп. | Дата |
|---|---|---|---|---|---|
| Н. контр. | | Михеев | | | 16.07.12 |
| Проверил | | Шкитилева | | | 16.07.12 |
| Разработал | | Михеев | | | 16.07.12 |

1350.12.38А-30UNB-1355-TD

Объекты III очереди строительства ЗАО СГК (ТЭЦ)

Сетевая установка основных и пиковых подогревателей турбоагрегатов ст.№8,9. II система теплоснабжения.

| Стадия | Лист | Листов |
|---|---|---|
| р | 3 | |

Установочный чертеж пикового подогревателя сетевой воды ПСВ-500-14-23 (30NDD14AC001, 30NDD15AC001)

ОТКРЫТОЕ АКЦИОНЕРНОЕ ОБЩЕСТВО ИНСТИТУТ ТЕПЛОЭЛЕКТРОПРОЕКТ НИЖНИЙ НОВГОРОД

Файл

Формат А2